KESSEBÖHMER
CLEVER STORAGE

HÄFELE

CLEVER STORAGE

PARA LINDAS COZINHAS

@hafele.brasil | @hafele.brasil | hafelebrasil | hafelebrasil

UM ESPECIALISTA EM CADA ARMÁRIO

Um armário raramente é apenas um armário - certamente não na cozinha! Acessórios especificamente projetados para combinar com o conteúdo são a solução ideal. Nestas páginas, você encontrará acessórios específicos para o armazenamento de recipientes e panelas, copos e pratos, talheres e mantimentos! Uma despensa cuidadosamente abastecida e bem organizada é a melhor receita para cozinheiros de sucesso e para pessoas que apreciam boa comida. Clever Storage é uma abordagem focada em garantir que isso tudo ocorra. Com um armazenamento bem organizado é fácil encontrar os itens desejados, economizando espaço e tempo. Entenda você mesmo!

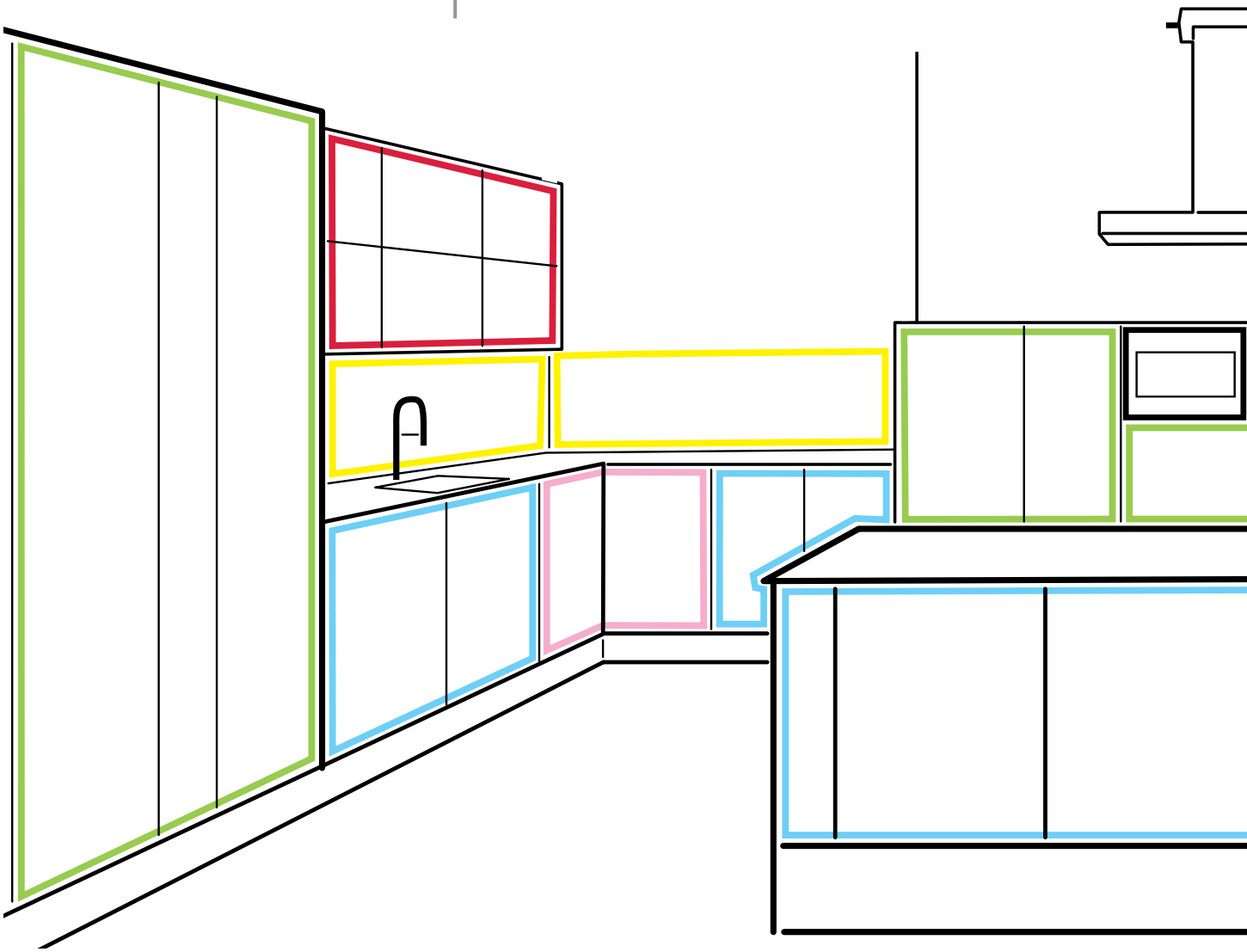

ARMÁRIOS ALTOS

Na cozinha moderna são cada vez mais frequentes armários planejados altos como blocos ou elementos individuais.

ARMÁRIOS INFERIORES

Quem deseja aproveitar a profundidade de armários inferiores, precisa de sistemas que transportem o conteúdo do armário para a frente proporcionando um acesso fácil e rápido.

ARMÁRIOS DE CANTO

Ideais para organizar panelas e frigideiras, por exemplo. Neste contexto há sempre técnicas sofisticadas que representam alternativas atrativas ao clássico carrossel.

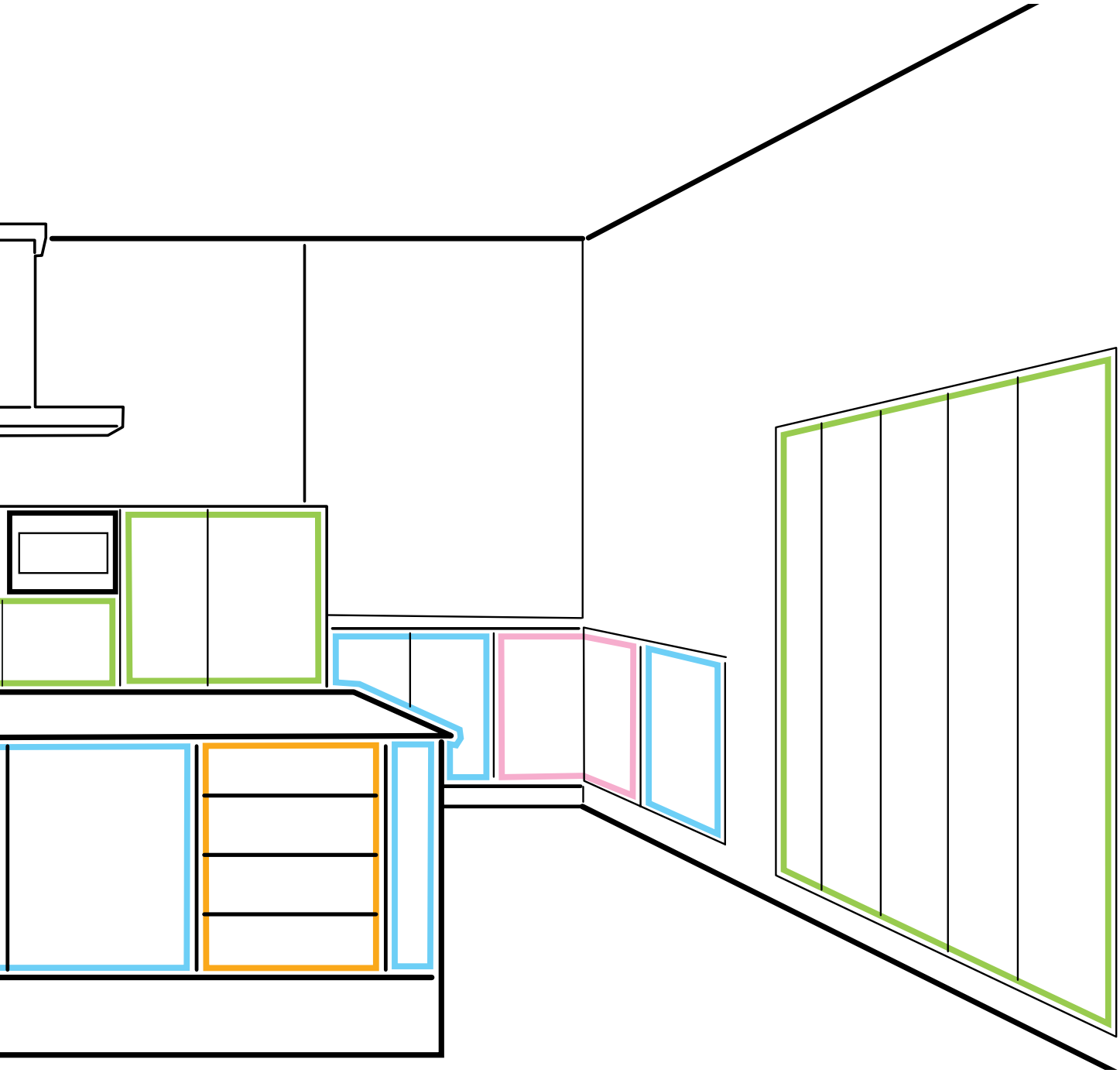

ARMÁRIOS SUSPENSOS

Função transforma-se em fascinação. Fascinação provoca emoção. Descubra toda a diversidade dos nossos elevadores e sistemas de movimento superior. Deixe-se inspirar!

NICHOS

Muito práticos! Quem é que não quer cozinhar como um profissional? A cozinha funcional com ambiente profissional é o primeiro passo nesse sentido. União do útil ao agradável.

ORGANIZAÇÃO DE GAVETAS

Quem imaginaria que o interior das gavetas poderia ser tão arrumado, funcional e individual.

KESSEBÖHMER
CLEVER STORAGE

QUALIDADE VERDADEIRA ATRAVÉS DE ORIENTAÇÃO

Nesse catálogo você encontrará as soluções perfeitas de armazenamento inteligente para o seu projeto. Durante o estágio de planejamento, você conhecerá todos os benefícios e praticidade, para que a linha Clever Storage atenda às suas expectativas e desejos. Portanto, reserve um tempo para planejar a sua cozinha, pois as cozinhas dos sonhos são construídas *por* pessoas, *para* pessoas.

AS CARACTERÍSTICAS DOS PRODUTOS KESSEBÖHMER

O QUE ELES FAZEM E COMO RECONHECÊ-LOS

SOFTSTOPP

SOFTSTOPPPLUS SOFTSTOPPPRO

SoftStopp, SoftStopp Plus & SoftStopp Pro fornecem a melhor combinação como sistemas de amortecimento de alto desempenho para armários projetados para receber cargas pesadas.

> SoftStopp amortece a ação de fechamento.
> SoftStopp Plus amortece a ação de fechamento e oferece fechamento automático.
> SoftStopp Pro adiciona abertura e fechamento com amortecimento e fechamento automático.

eTouch

eTouch abre armários e novas possibilidades. Nunca foi tão fácil e elegante abrir armários! Um toque suave com a mão ou joelho contra a frente do armário aciona um mecanismo de abertura suave totalmente automatizado.

ARENAplus

Kesseböhmer desenvolveu o revestimento especial ARENA Plus, para ajudar que os itens permaneçam no lugar. Ele previne que frigideiras, panelas, louças e mantimentos escorreguem e deslizem quando um armário é aberto. Todas as prateleiras ARENA Style são fornecidas com revestimento antiderrapante.

KESSEBÖHMER
CLEVER STORAGE

ARMÁRIOS ALTOS

CONVOY PREMIO

“A despensa da próxima geração”

HÄFELE

ARMÁRIOS ALTOS

CONVOY PREMIO

O CONVOY PREMIO oferece novas funcionalidades combinadas com sequências de movimentos perfeitos, para proporcionar uma experiência única em qualquer cozinha.

Um movimento simples e ergonômico abre o conteúdo do gabinete para a visão e acesso fácil. Ele é flexível para organização, graças às bandejas ajustáveis na altura, fornecendo funcionalidade completa em toda a altura do gabinete.

Style Cromo

KESSEBÖHMER
CLEVER STORAGE

CONVOY PREMIO

ATINGINDO O MELHOR DA INOVAÇÃO

Sua abertura é uma experiência inigualável. O CONVOY PREMIO cria uma conexão emocional quando você o abre ou fecha: os produtos deslizam para fora do armário, movendo-se diretamente em sua direção e permitindo que você os acesse a partir dos três lados. Com CONVOY PREMIO o armazenamento de alimentos torna-se uma experiência inesquecível.

MAIS INFORMAÇÕES E VÍDEOS

CARACTERÍSTICAS E VANTAGENS:

- Para larguras de armário de 600 mm
- Profundidade interna do armário ≥500 mm
- Suporta um peso máximo de 130 kg (20 kg por prateleira)
- Prateleiras com acabamento antiderrapante Arena Plus
- Prateleiras reguláveis progressivamente
- Acesso e visão pelos três lados
- Experiência emocional de abertura – as prateleiras saem automaticamente ao abrir a porta
- Solicitar dobradiças 165° separadamente

ALTURA INTERNA | 2000-2099 MM

Fixação direita	549.72.516
Fixação esquerda	549.72.716

Inclui
1 armação
1 corrediça inferior
1 corrediça superior com prateleira de laterais de vidro
4 prateleiras ajustáveis
1 suporte para o fixador frontal
2 fixadores frontais
1 estabilizador para porta com moldura

Montagem
Devido a alta capacidade do sistema, deve ser instalado um pé adicional. Ele deve ser fixado na área frontal do gabinete. Vide manual de instalação

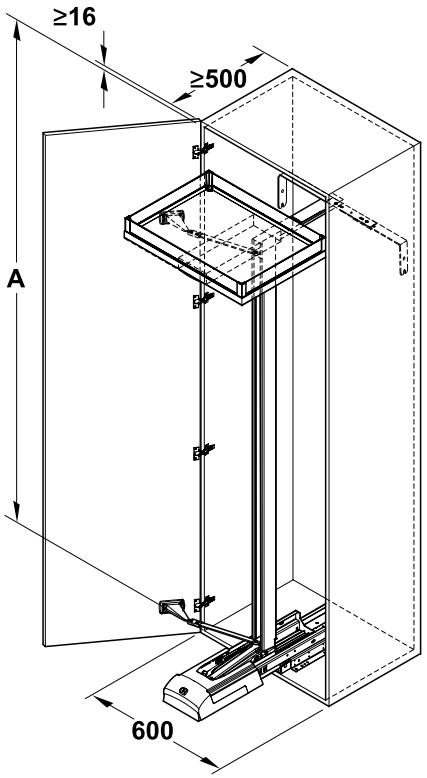

A=ALTURA INTERNA DO ARMÁRIO

MANUAIS TÉCNICOS

KESSEBÖHMER
CLEVER STORAGE

ARMÁRIOS ALTOS

CONVOY LAVIDO

"Uma solução versátil em várias situações, não apenas na cozinha"

HÄFELE

ARMÁRIOS ALTOS

CONVOY LAVIDO

O CONVOY LAVIDO causa uma ótima impressão. Em cozinhas contemporâneas, em salas de estar e de jantar ou como um elemento-chave em um home office. Esses múltiplos usos garantem que o CONVOY LAVIDO seja "feito para toda a vida".

O que há de tão especial no CONVOY LAVIDO? Ele não é conectado ao painel frontal, por isso é perfeito para diversos projetos e aplicações, como por exemplo atrás de portas de correr. O conteúdo do armário fica inteiramente visível ao usuário. Descubra seus bonitos e práticos detalhes. Inspire-se!

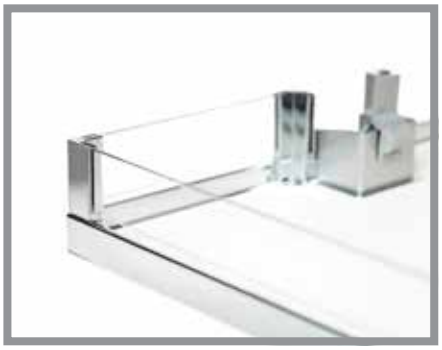

Style Cromo

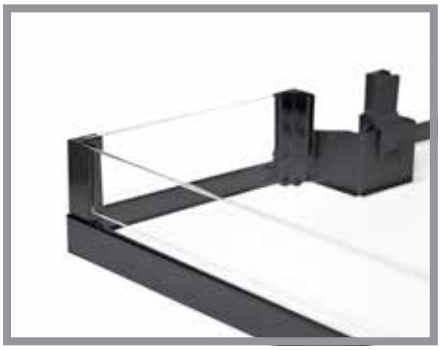

Style Antrácito

KESSEBÖHMER
CLEVER STORAGE

CONVOY LAVIDO

SURPREENDA-SE COM A ABERTURA DESCOMPLICADA

Mais do que uma simples solução na cozinha. Extremamente flexível e elegante. O CONVOY LAVIDO demonstra o quão versátil a linha CONVOY pode ser. Por ser compatível com qualquer painel frontal, ele é a solução de armazenamento ideal para todos os tipos de projetos de cozinha. Até mesmo por trás de portas de correr.

MAIS INFORMAÇÕES E VÍDEOS

CARACTERÍSTICAS E VANTAGENS:

> Para larguras de armário de 600 mm
> Profundidade interna do armário ≥500 mm
> Suporta um peso máximo de 130 kg (20 kg por prateleira)
> Abertura com amortecimento SoftStopp Pro
> Fechamento com amortecimento SoftStopp
> Prateleiras com acabamento antiderrapante Arena Plus
> Prateleiras reguláveis progressivamente
> Acesso rápido e fácil
> Solicitar dobradiças 165° separadamente

ALTURA INTERNA | 2000-2099 MM

Style Cromo	549.62.316
Style Antrácito	549.63.316

Inclui
1 armação
1 corrediça inferior
1 corrediça superior com prateleira
4 prateleiras ajustáveis

Montagem
Devido a alta capacidade do sistema, deve ser instalado um pé adicional. Ele deve ser fixado na área frontal do gabinete. Vide manual de instalação

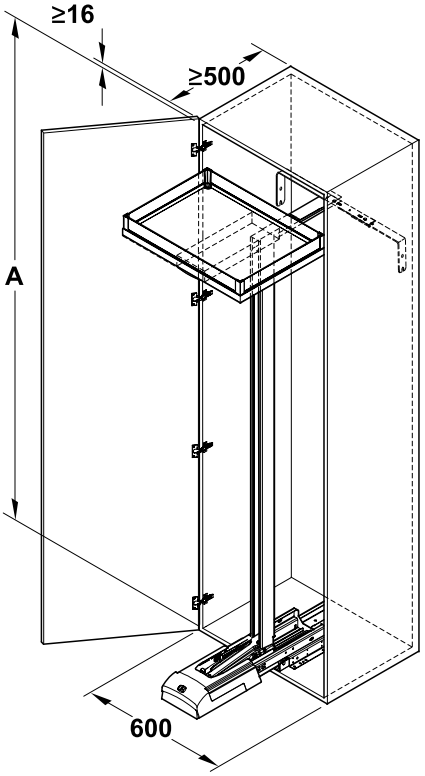

A=ALTURA INTERNA DO ARMÁRIO

ACESSE OS MANUAIS TÉCNICOS

KESSEBÖHMER
CLEVER STORAGE

ARMÁRIOS ALTOS

TANDEM

“O sistema de armazenamento perfeito”

HÄFELE

ARMÁRIOS ALTOS

TANDEM

TANDEM oferece um potencial completamente novo para armazenamento de alimentos - abrir a porta já é uma inspiração. De forma inteligente, a prateleira traseira se move automaticamente em direção ao usuário quando a porta é aberta.

Você pode ver o conteúdo e alcançar facilmente o que deseja. A prateleira na porta foi projetada para otimizar o espaço disponível.

Dobre a capacidade de armazenamento instalando duas unidades do TANDEM em um armário de cozinha: para criar um depósito.

Style Cromo

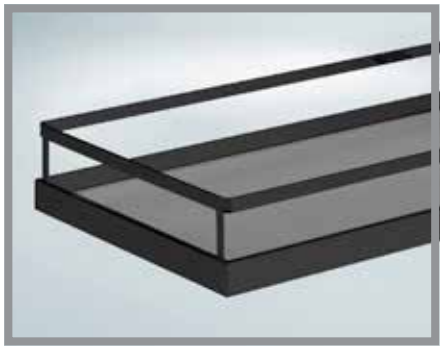

Style Antrácito

KESSEBÖHMER
CLEVER STORAGE

TANDEM

MAIS ESPAÇO, MAIS ORDEM E FÁCIL ACESSO

Bons acessórios de armazenamento são projetados com objetivos específicos: disponibilizar o maior espaço possível para armazenamento, garantir uma visualização fácil e oferecer acesso rápido a todo o conteúdo. É aí que o TANDEM marca pontos em dobro. Quando a porta é aberta, as prateleiras movem-se em direção ao usuário, além disso, as prateleiras fixas na porta também são desenvolvidas para otimizar ao máximo o espaço disponível.

MAIS INFORMAÇÕES E VÍDEOS

CARACTERÍSTICAS E VANTAGENS:

- Para larguras de armário de 450 a 600 mm
- Profundidade interna do armário ≥500 mm
- Suporta um peso máximo de 85 kg para largura de armário de 600 mm (60 kg prateleiras internas, 25 kg prateleiras da porta)
- Suporta um peso máximo de 70 kg para largura de armário de 450 mm (50 kg prateleiras internas, 20 kg prateleiras da porta)
- Fechamento com amortecimento SoftStopp
- Prateleiras com acabamento antiderrapante Arena Plus
- Prateleiras internas com regulagem de altura (prateleiras da porta não ajustáveis)
- Visão geral e aproveitamento de espaço graças à combinação perfeita entre duas dispensas (porta e central)
- Experiência emocional de abertura – as prateleiras saem automaticamente ao abrir a porta

ALTURA INTERNA | 1700 MM	
LARGURA DO ARMÁRIO 450 MM	
Style Cromo	545.94.612
Style Antrácito	545.93.431
LARGURA DO ARMÁRIO 600 MM	
Style Cromo	545.94.652
Style Antrácito	545.93.435

Inclui
1 estrutura extraível
1 conjunto com 6 prateleiras para porta
1 conjunto com 6 prateleiras internas
1 manual de montagem

Dimensões de montagem

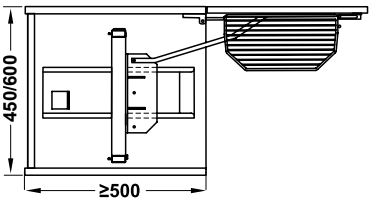

ACESSE OS MANUAIS TÉCNICOS

KESSEBÖHMER
CLEVER STORAGE

ARMÁRIOS ALTOS

TANDEM SOLO

"Simplicidade no movimento"

HÄFELE

ARMÁRIOS ALTOS

TANDEM SOLO

O TANDEM SOLO oferece uma solução simplificada, com a experiência característica em todas as soluções da Kesseböhmer, onde todos os elementos estão conectados em um único movimento suave.

Ao abrir a porta, o sistema é movimentado em direção ao usuário; a porta abre com dobradiças em ângulo de 110°. O amortecimento no fechamento se dá através da dobradiça.

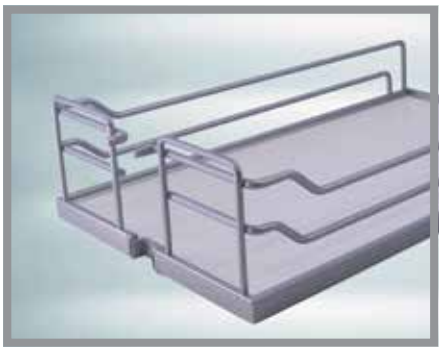

Classic Platinum

KESSEBÖHMER
CLEVER STORAGE

TANDEM SOLO

PRATELEIRAS EM DIFERENTES ALTURAS

Até 6 prateleiras podem ser alocadas em diferentes alturas. O perfil de suporte é montado na parte superior do gabinete, mas a posição não é fixa na altura real interna do gabinete. A vantagem é a possibilidade de ter diversas modulações de altura de gabinete em uma única ferragem, que ainda pode ser instalada do lado direito ou esquerdo. O que também simplifica a montagem.

MAIS INFORMAÇÕES E VÍDEOS

CARACTERÍSTICAS E VANTAGENS:

- Para largura de armário de 600 mm
- Profundidade interna do armário ≥500 mm
- Suporta um peso máximo de 80 kg (16 kg por prateleira)
- Prateleiras com acabamento antiderrapante Arena Plus
- Prateleiras com regulagem de altura
- Visão geral e aproveitamento de espaço
- Experiência emocional de abertura – as prateleiras saem automaticamente ao abrir a porta

ALTURA INTERNA | 1800 MM

Classic Platinum (5 prateleiras)	549.77.636
Classic Platinum (6 prateleiras)	549.77.656

Inclui
1 armação
1 corrediça inferior
1 conjunto de fixação para a porta
1 conjunto de prateleiras
1 manual de montagem

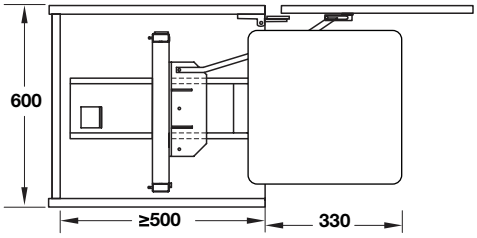

ACESSE OS MANUAIS TÉCNICOS

KESSEBÖHMER
CLEVER STORAGE

ARMÁRIOS ALTOS

DISPENSA 300/400

"Aqui estão as despensas"

HÄFELE

ARMÁRIOS ALTOS

DISPENSA 300/400

Desenvolvido especificamente como uma unidade de armazenamento fina, milhões de DISPENSAS foram instaladas em todo o mundo. Basta um puxão suave para que esse acessório e o conteúdo deslizem diretamente para a frente do gabinete. É fácil buscar o que você deseja ou verificar rapidamente o conteúdo e os rótulos.

É fácil alterar a altura de bandejas e cestas individuais, disponíveis em vários estilos surpreendentemente atraentes. Projetado para combinar e aprimorar ao estilo de cozinha escolhida.

A DISPENSA foi projetada para aproveitar ao máximo toda a largura e profundidade do gabinete. As laterais tem uma aparência exclusiva e contemporânea e foram projetados para oferecer uma visão ideal.

DISPENSA é a despensa mais vendida do mundo. As suas extensões são insuperáveis no que diz respeito à qualidade alemã, ação suave, confiabilidade e durabilidade.

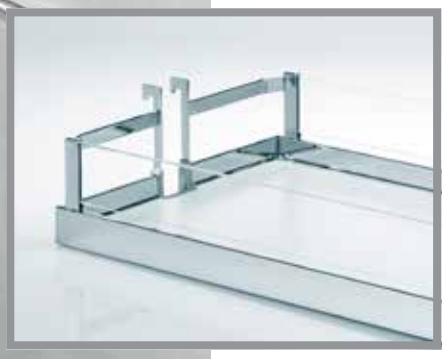

Style Cromo

Style Antrácito

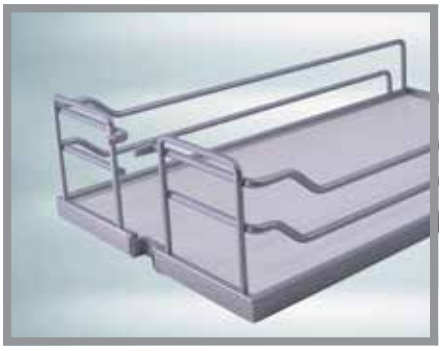

Classic Platinum

KESSEBÖHMER
CLEVER STORAGE

DISPENSA 300/400

ENORME CAPACIDADE E FÁCIL VISUALIZAÇÃO

Nossos avós tinham despensas. DISPENSA é o equivalente moderno. A receita para o sucesso: uma unidade de armazenamento em que um suave puxar traz todo o conteúdo para fora, transformando o armazenamento de alimentos em algo prático e divertido. DISPENSA oferece grande capacidade de armazenamento em um espaço relativamente pequeno. Nos últimos anos nenhuma outra solução para cozinhas foi tão popular como esta. E ainda assim, é um produto que possui um futuro brilhante.

MAIS INFORMAÇÕES E VÍDEOS

CARACTERÍSTICAS E VANTAGENS:

- Para larguras de armário de 300 e 400 mm
- Profundidade interna do armário ≥500 mm
- Suporta um peso máximo de 100 kg
- Estrutura com regulagem de altura
- Fechamento com amortecimento SoftStopp Plus (somente linha Style)
- Prateleiras com acabamento antiderrapante Arena Plus
- Prateleiras com regulagem de altura (somente linha Style)
- Acesso rápido e fácil
- Disponível com abertura elétrica - eTouch
- ClickFixx - montagem sem ferramentas e ajuste fácil

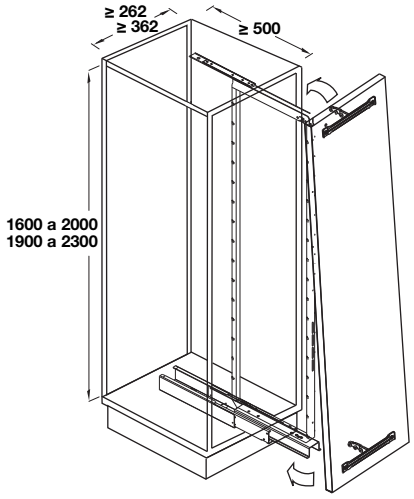

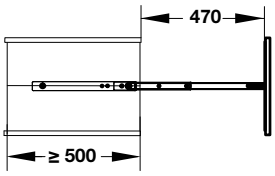

ALTURA INTERNA | 1600 A 2000 MM

LARGURA DO ARMÁRIO 300 MM	
Style Cromo	546.59.321
Style Antrácito	546.54.141
Classic Platinum	546.30.911
LARGURA DO ARMÁRIO 400 MM	
Style Cromo	546.59.323
Style Antrácito	546.54.143
Classic Platinum	546.30.913

ALTURA INTERNA | 1900 A 2300 MM

LARGURA DO ARMÁRIO 300 MM	
Style Cromo	546.59.331
Classic Platinum	546.30.921
LARGURA DO ARMÁRIO 400 mm	
Style Cromo	546.59.333
Classic Platinum	546.30.923

Inclui
1 armação
1 corrediça inferior com mecanismo de fechamento suave integrado
1 corrediça superior
1 conjunto de 5 ou 6 prateleiras
1 conjunto de suportes frontais
1 manual de montagem

ACESSE OS MANUAIS TÉCNICOS

KESSEBÖHMER
CLEVER STORAGE

ARMÁRIOS ALTOS

E-TOUCH

"Movimentos inteligentemente sincronizados"

HÄFELE

O pequeno sensor envia sinais wireless

A tecnologia Piezo ativa o motor com um simples toque

ARMÁRIOS ALTOS
E-TOUCH

O E-Touch é ideal para lidar com projetos de cozinha sem puxadores. É rápido e fácil de instalar, mantendo o design compacto.

O E-touch usa tecnologia anticolisão quando várias unidades são usadas em uma cozinha. Também pode ser convenientemente adaptado às unidades existentes de CONVOY e DISPENSA.

KESSEBÖHMER
CLEVER STORAGE

E-TOUCH

MULTIFUNCIONAL, INOVADOR E INTUITIVO

Nunca foi tão fácil e elegante abrir armários de cozinha! Apenas um pequeno toque com a mão ou com o joelho aciona uma abertura totalmente automática, suave e harmoniosa. Com dispositivo elétrico, confiável e sem ruído. Seja no armário alto ou no armário aéreo: eTouch trabalha em perfeita harmonia com os acessórios de extração e os articuladores da Kesseböhmer. Por isso, você também pode instalar o eTouch em cozinhas já montadas.

MAIS INFORMAÇÕES E VÍDEOS

CARACTERÍSTICAS E VANTAGENS:

- Abertura através de um toque na porta do armário
- Possibilidade de retrofitting em armários existentes (somente com extração total e mecanismo de fechamento suave)
- Economia de espaço
- Instalação simples
- Força de extração ≤ a 120 kg
- Tensão de entrada: 110–240 V AC, 50–60 Hz
- Dimensões (C x L x A): 333 x 68 x 77 mm

SISTEMA DE ABERTURA ELÉTRICA

eTouch	546.72.582

Inclui
1 sensor frontal
1 gabarito de furação
1 mecanismo de abertura elétrico
1 cabo de 1500 mm com plugue Euro
1 conjunto de material de fixação
1 manual de montagem e funcionamento

PARA DISPENSA E CONVOY PREMIO

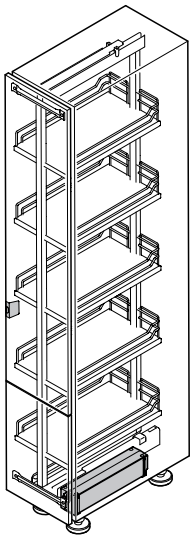

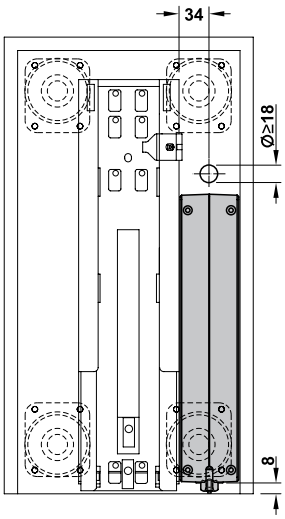

Dispensa

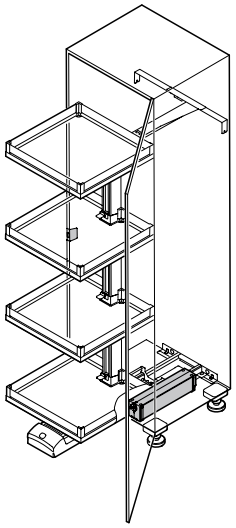

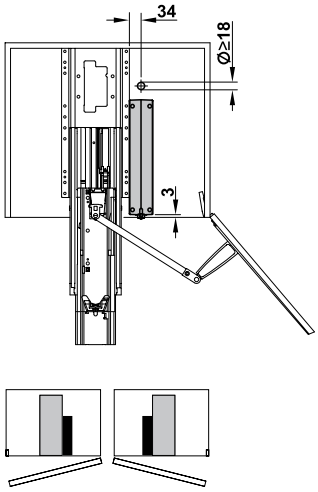

Convoy Premio

KESSEBÖHMER
CLEVER STORAGE

ARMÁRIOS INFERIORES

DISPENSA JR III

"Armazenamento flexível em uma unidade inferior"

HÄFELE

ARMÁRIOS INFERIORES

DISPENSA JR III

DISPENSA JUNIOR III está disponível para as larguras de gabinete de 300 mm a 600 mm e oferece inúmeras otimizações e inovações.

Todas as bandejas e opções de armazenamento são totalmente compatíveis entre si. A DISPENSA JUNIOR III é acessível de ambos os lados, o que a torna extremamente flexível e versátil para sua cozinha.

Style Cromo

Style Antrácito

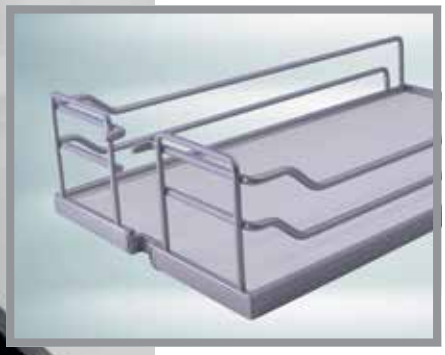

Classic Platinum

KESSEBÖHMER
CLEVER STORAGE

DISPENSA JR III

A TERCEIRA GERAÇÃO DE UM CAMPEÃO DE VENDAS

A nova DISPENSA JUNIOR III oferece diversas melhorias e inovações. Todas as prateleiras e os utensílios de armazenamento são compatíveis. Você pode mover as prateleiras de uma DISPENSA 300/400 para a DISPENSA JUNIOR III ou vice-versa, quando quiser. A DISPENSA JUNIOR III permite o acesso de ambos os lados, o que a transforma em um item muito flexível e versátil no planejamento da cozinha.

MAIS INFORMAÇÕES E VÍDEOS

CARACTERÍSTICAS E VANTAGENS:

- Para larguras de armário de 300 a 400 mm
- Profundidade do armário ≥480 mm
- Suporta um peso máximo de 24 kg (12 kg por prateleira)
- Fechamento com amortecimento SoftStopp
- Prateleiras com acabamento antiderrapante Arena Plus
- Prateleiras com regulagem de altura (somente linha Style)
- Design global para todos os armários
- ClickFixx - montagem sem ferramentas e ajuste fácil
- Ajuste 3D que oferece regulagem fácil

ALTURA INTERNA ARMÁRIO ≥ 615 MM	
LARGURA DO ARMÁRIO 300 MM	
Style Cromo	545.67.252
Style Antrácito	545.11.482
Classic Platinum	545.67.292
LARGURA DO ARMÁRIO 400 MM	
Style Cromo	545.67.253
Style Antrácito	545.11.483
Classic Platinum	545.67.293

Inclui
1 armação
2 corrediças com sistema de amortecimento integrado
1 conjunto para fixação frontal
2 prateleiras
1 manual de montagem

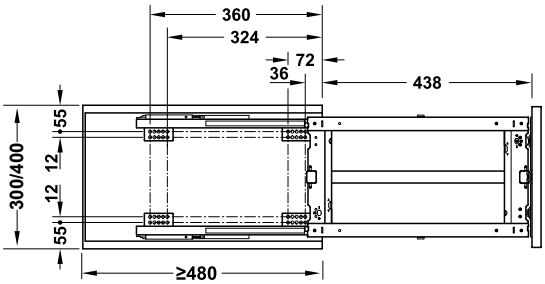

ACESSE OS MANUAIS TÉCNICOS

KESSEBÖHMER
CLEVER STORAGE

ARMÁRIOS INFERIORES

COMFORT

"Pequenas dimensões, extra conveniência"

HÄFELE

ARMÁRIOS INFERIORES
COMFORT

Com uma escolha de bandejas, larguras e ajustes de altura, o COMFORT se adapta facilmente às suas necessidades. Fornecido com montagem ultra-simples, amortecimento perfeito e corrediças ocultas.

O COMFORT possui um suporte para temperos projetado e construído para armazenar ervas e temperos de maneira eficaz e sempre de fácil acesso. Ele é encaixado no COMFORT e já está pronto para uso.

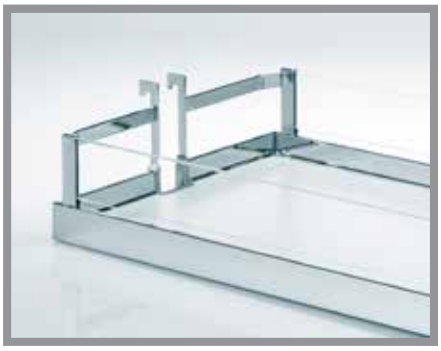

Style Cromo

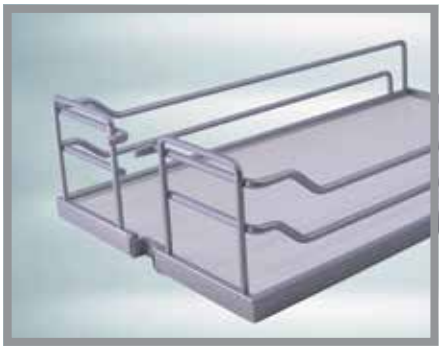

Classic Platinum

KESSEBÖHMER
CLEVER STORAGE

COMFORT

O CONFORTO NA COZINHA

O acessório para armário inferior COMFORT adapta-se perfeitamente às necessidades individuais de armazenamento de qualquer usuário. Elementos desenvolvidos com exclusividade estão disponíveis para armazenar garrafas, pão, café e chá. Totalmente prático: porta temperos opcional para a versão com abertura em 90°!

MAIS INFORMAÇÕES E VÍDEOS

CARACTERÍSTICAS E VANTAGENS:

- Para larguras de armário de 200, 250 e 300 mm
- Profundidade do armário ≥480 mm
- Altura interna do armário ≥599 mm
- Extração total para armários inferiores
- Suporta um peso máximo de 24 kg (12 kg por prateleira)
- Montagem lateral
- Fechamento com amortecimento SoftStopp Plus (somente linha Style)
- Visão geral ideal, acessibilidade máxima
- Adaptação individual, como por exemplo: armário para vinho, armário de café, armário de alimentos

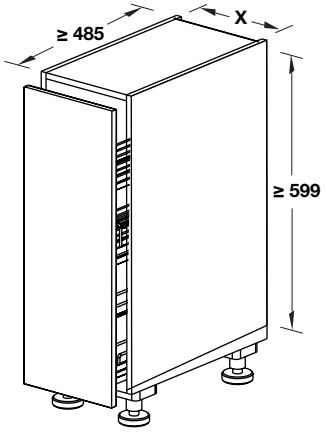

X=LARGURA DO ARMÁRIO

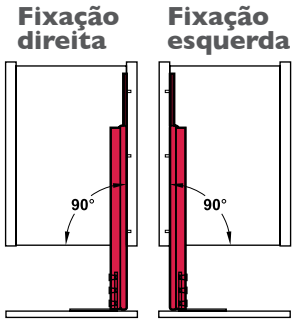

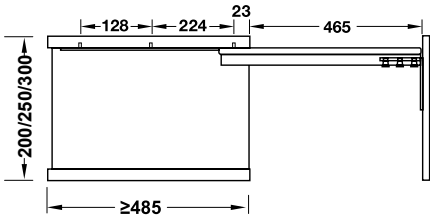

Exemplo de montagem, fixação direita

LARGURA DO ARMÁRIO 200 MM

FIXAÇÃO DIREITA	
Style Cromo	545.59.603
Classic Platinum	545.50.901
FIXAÇÃO ESQUERDA	
Style Cromo	545.59.602
Classic Platinum	545.50.900

LARGURA DO ARMÁRIO 250 MM

FIXAÇÃO DIREITA	
Style Cromo	545.59.513
Classic Platinum	545.50.211
FIXAÇÃO ESQUERDA	
Style Cromo	545.59.512
Classic Platinum	545.50.210

LARGURA DO ARMÁRIO 300 MM

FIXAÇÃO DIREITA	
Style Cromo	545.59.543
Classic Platinum	545.50.221
FIXAÇÃO ESQUERDA	
Style Cromo	545.59.542
Classic Platinum	545.50.220

Inclui
1 armação
2 corrediças laterais
1 conjunto de suportes frontais
1 conjunto de prateleiras
1 manual de montagem

ACESSE OS MANUAIS TÉCNICOS

KESSEBÖHMER
CLEVER STORAGE

ARMÁRIOS INFERIORES

NO.15

"Uso inteligente dos nichos mais estreitos"

HÄFELE

ARMÁRIOS INFERIORES
NO.15

Ideias inteligentes se encaixam em qualquer lugar, espaços estreitos podem fornecer uma quantidade surpreendente de espaço e funcionalidade de armazenamento. O NO. 15 foi projetado para um gabinete de 150 mm.

Quando colocado ao lado do forno, o NO. 15 é uma solução conveniente para temperos, formas de bolo ou até para o indispensável pano de prato. Este equipamento de alta qualidade oferece aos pequenos armários da cozinha um toque especial de elegância.

Style Cromo

Style Antrácito

Classic Platinum

KESSEBÖHMER
CLEVER STORAGE

NO. 15

A MELHOR UTILIZAÇÃO DE PEQUENOS ESPAÇOS

Com a ferragem correta os pequenos espaços da cozinha podem se transformar em locais para armazenar muitas coisas de forma funcional. Em muitas cozinhas, espaços valorosos são perdidos. Estes espaços podem ser facilmente ocupados com soluções como as unidades de extração de 15 cm da Kesseböhmer. O NO.15 torna-se o lugar ideal para armazenar os condimentos e temperos. Há sempre espaço para boas ideias.

MAIS INFORMAÇÕES E VÍDEOS

CARACTERÍSTICAS E VANTAGENS:

- Para larguras de armário a partir de 150 mm
- Profundidade ≥481 mm
- Altura interna do armário ≥540 mm
- Largura interna do armário ≥112 mm
- Suporta peso máximo de 12 kg
- Fechamento com amortecedor - SoftSTOPPplus
- Ajuste 3D rápido e fácil do painel frontal
- Muito espaço para especiarias, panos de cozinha e formas de bolo
- Perfeito para espaços estreitos

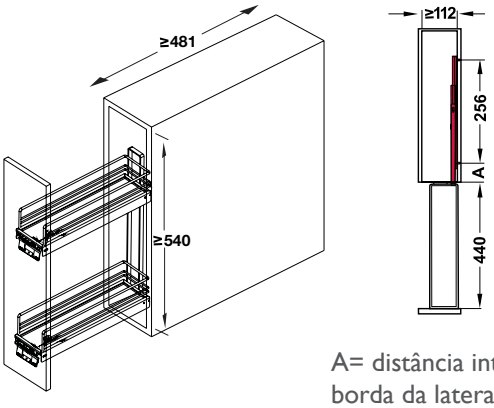

A= distância interna da borda da lateral até o primeiro furo

VERSÃO COM 2 PRATELEIRAS

Style Cromo	545.61.028
Style Antrácito	549.24.620
Classic Platinum	549.23.980

Inclui
1 armação
2 corrediças laterais
1 conjunto de suportes frontais
1 conjunto de prateleiras
1 manual de montagem

Versão 2 prateleiras

VERSÃO COM TOALHEIRO

Style Cromo	545.61.063
Classic Platinum	549.24.933

Versão toalheiro

DIVISORES PARA PRATELEIRAS

Style Cromo	545.61.350
Style Antrácito	545.61.452
Classic Platinum	545.61.950

Divisor para prateleiras Style

Divisor para prateleiras Classic

ACESSE OS MANUAIS TÉCNICOS

KESSEBÖHMER
CLEVER STORAGE

ARMÁRIOS INFERIORES

COOKING AGENT

“Organização para cozinhar bem”

HÄFELE

ARMÁRIOS INFERIORES

COOKING AGENT

O COOKING AGENT tem espaço para tudo: temperos, óleos e molhos, tábuas, facas e até pratos ou tigelas. Seu design modular também torna o COOKING AGENT versátil e flexível.

É o sonho de todo cozinheiro, pois tudo o que você precisa está acessível enquanto trabalha. O COOKING AGENT move todo o conteúdo completamente para a frente do gabinete. O que poderia ser melhor?

Classic Platinum

KESSEBÖHMER
CLEVER STORAGE

COOKING AGENT

PEQUENO PORÉM COM GRANDES BENEFÍCIOS

Cada um escolhe os elementos que precisa e deseja, bem como organizá-los. O COOKING AGENT tem espaço para tudo. Com suportes perfeitos para molhos e óleos. Um perfil resistente e divisores removíveis armazenam garrafas e jarras de forma segura. Utensílios de cozinha estão sempre à mão. O COOKING AGENT extrai o conteúdo de forma completa em frente ao móvel. O que poderia ser melhor? E se você muda a sua maneira de cozinhar, ele se adapta instantaneamente às suas necessidades.

MAIS INFORMAÇÕES E VÍDEOS

CARACTERÍSTICAS E VANTAGENS:

- Para largura de armário entre 300 e 400 mm
- Profundidade interna ≥489 mm
- Largura interna ≥260 mm
- Altura interna ≥625 mm
- Suporta peso máximo de 16 kg
- Fechamento com amortecedor - SoftStopp Plus
- Ajuste 3D rápido e fácil do painel frontal
- Acessórios de plástico laváveis em máquina
- Organização ideal para cozinhar

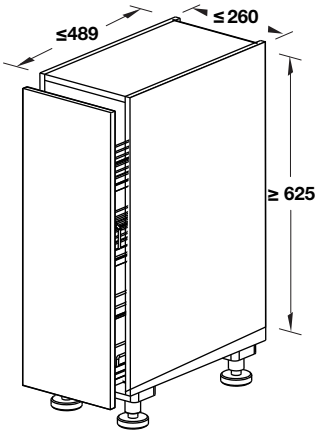

ALTURA INTERNA DO ARMÁRIO ≥ 625 MM

Platinum	549.24.972

Inclui
1 armação
1 corrediça inferior
1 conjunto de recipientes plásticos
1 manual de montagem

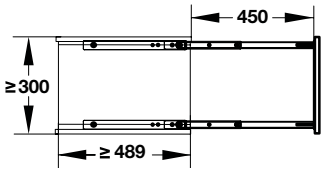

ACESSE OS MANUAIS TÉCNICOS

KESSEBÖHMER
CLEVER STORAGE

ARMÁRIOS INFERIORES

CLEANING AGENT

“Limpeza nunca foi tão fácil”

HÄFELE

ARMÁRIOS INFERIORES

CLEANING AGENT

Pela sua leveza e design compacto, O CLEANING AGENT possui muitos recursos práticos e amplo espaço para armazenar todos os seus produtos de limpeza doméstica. Totalmente prático, extremamente compacto e fabricado com os mais altos padrões.

Os divisores superiores organizam esponjas, escovas e outros utensílios. Ele obtém as melhores notas por praticidade: com um rack inferior removível para limpeza de garrafas e uma alça ergonômica de fácil manuseio.

KESSEBÖHMER
CLEVER STORAGE

CLEANING AGENT

TOTALMENTE PRÁTICO E EXTREMAMENTE COMPACTO

Um acessório como o CLEANING AGENT será tão indispensável na cozinha como uma geladeira. Pois é tão prático quanto. O CLEANING AGENT tem tecnologia testada e aprovada. É produzido com altíssimos padrões de matéria-prima resistente à maioria dos produtos de limpeza convencionais. Todos os componentes são facilmente destacados para limpeza manual ou em máquina lava-louça. É um produto vencedor em todos os sentidos!

MAIS INFORMAÇÕES E VÍDEOS

CARACTERÍSTICAS E VANTAGENS:

> Para larguras de armário a partir de 350 mm
> Profundidade interna do armário ≥480 mm
> Altura interna do armário ≥480 mm
> Largura interna do armário ≥298 mm
> Suporta peso máximo de 12 kg
4 kg por cesto
> Fechamento com amortecedor - SoftStopp Plus
> Ajuste 3D rápido e fácil do painel frontal
> Acessórios de plástico laváveis em máquina
> Elemento removível com aba
> Resistente a maioria dos produtos convencionais de limpeza
> Divisores seguram o conteúdo de forma segura
> Pés com borracha antiderrapante
> Montagem direita ou esquerda na base do gabinete
– independente do lado para qual a porta abrir.

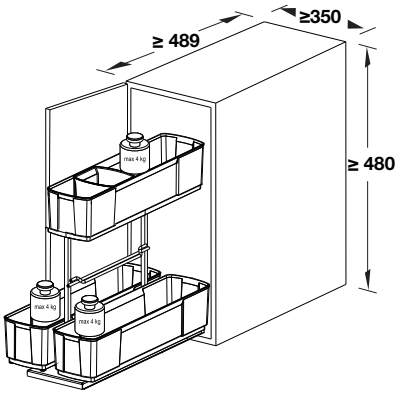

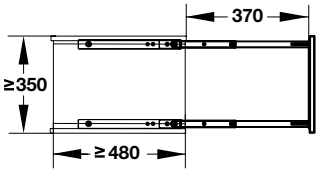

ALTURA INTERNA DO ARMÁRIO ≥ 480 MM

Cromo	549.24.912

Inclui
1 armação
1 corrediça inferior
1 conjunto de recipientes plásticos
1 manual de montagem

ACESSE OS MANUAIS TÉCNICOS

KESSEBÖHMER
CLEVER STORAGE

ARMÁRIOS DE CANTO

LEMANS II

“Prateleiras saem do armário”

HÄFELE

ARMÁRIOS DE CANTO

LEMANS II

As bandejas do LEMANS II se movem separadamente e saem completamente de dentro do armário de canto em um movimento suave e elegante. Você tem uma visão geral clara e fácil acesso a tudo em seu armário de canto.

É muito prático para armazenar panelas e frigideiras, porque é possível ajustar a altura da bandeja para a altura ideal. Com capacidade de 25kg por prateleira, é capaz de armazenar louças ou pequenos eletrodomésticos.

Style Cromo

Style Antrácito

Classic Platinum

KESSEBÖHMER
CLEVER STORAGE

LE MANS II

FUNCIONALIDADE PERFEITA, CONVENIÊNCIA CATIVANTE

Quase nenhum esforço é necessário para fazer as prateleiras surgirem de dentro do armário e acessar tudo de forma muito fácil. O LeMans II é o *"pole position"* em conveniência e eficiência. O contorno das prateleiras agora ficou ainda melhor. O planejamento do projeto da cozinha fica ainda mais fácil, pois funciona perfeitamente mesmo quando os painéis frontais são abertos em 85°. Os puxadores e painéis adjacentes não causam obstrução durante a abertura. Isso torna mais fácil o seu uso no dia a dia. LeMans II oferece grande flexibilidade em termos de aplicações e é ideal para transpor restrições de espaço em um grande leque de situações.

MAIS INFORMAÇÕES E VÍDEOS

HÄFELE

CARACTERÍSTICAS E VANTAGENS:

- Profundidade interna do armário ≥500 mm
- Altura interna do armário: mínimo 600 mm e máximo 750 mm
- Largura interna do armário:
  - minimo 800 mm (versão 450 mm)
  - minimo 910 mm (versão 500 mm)
  - minimo 960 mm (versão 600 mm)
- Prateleiras com acabamento antiderrapante Arena Plus
- Baixa força de acionamento, movimento suave
- Leva o conteúdo completo do canto para a frente do armário
- Prateleiras utilizáveis individualmente

PARA LARGURA DA PORTA 450 MM	
ABERTURA DIREITA	
Style Cromo	541.30.920
Style Antrácito	541.28.620
Classic Platinum	541.29.910
ABERTURA ESQUERDA	
Style Cromo	541.30.921
Style Antrácito	541.28.621
Classic Platinum	541.29.911

PARA LARGURA DA PORTA 500 MM	
ABERTURA DIREITA	
Style Cromo	541.30.922
Style Antrácito	541.28.622
Classic Platinum	541.29.912
ABERTURA ESQUERDA	
Style Cromo	541.30.923
Style Antrácito	541.28.623
Classic Platinum	541.29.913

PARA LARGURA DA PORTA 600 MM	
ABERTURA DIREITA	
Style Cromo	541.30.924
Classic Platinum	541.29.914
ABERTURA ESQUERDA	
Style Cromo	541.30.925
Classic Platinum	541.29.915

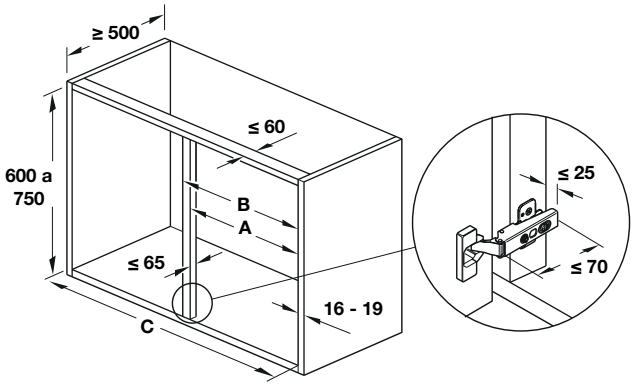

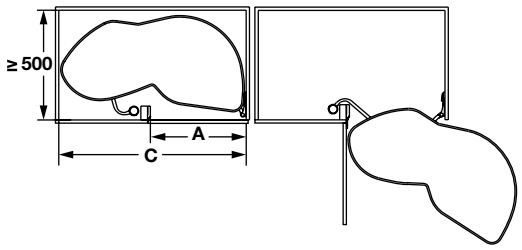

Largura da porta mm	450	500	600
C = largura interna mm	mín. 800	mín. 910	mín. 960
B = largura da porta mm	máx. 450	máx. 500	máx. 600
A = vão livre mm	411–418	461–468	561–568

Inclui
2 prateleiras pré-montadas
1 armação
1 eixo
1 manual de instruções

ACESSE OS MANUAIS TÉCNICOS

KESSEBÖHMER
CLEVER STORAGE

ARMÁRIOS DE CANTO

MAGIC CORNER

"Solução brilhante para cantos"

HÄFELE

ARMÁRIOS DE CANTO

MAGIC CORNER

O nome já diz tudo. Embora tenha menos a ver com magia e muito mais com inteligência e refinamento técnico!

O MAGIC CORNER é capaz de abrigar duas soluções completas de armazenamento, uma ao lado da outra em um armário de canto cego. Ele faz ainda mais: com um único movimento, tanto as prateleiras da frente como as do fundo, se movem para permitir um acesso muito fácil. Tudo isso em silêncio e movimento suave.

O fechamento também é realizado com um simples movimento e o sistema integrado SoftStopp torna este movimento suave e silencioso.

Style Cromo

KESSEBÖHMER
CLEVER STORAGE

MAGIC CORNER

SURPREENDA-SE COM ESSA IDEIA - TODOS OS DIAS

A verdadeira solução mágica para o canto. O MAGIC CORNER permite a alocação de dois gabinetes completos um ao lado do outro em um único canto de cozinha.

MAIS INFORMAÇÕES E VÍDEOS

CARACTERÍSTICAS E VANTAGENS:

- Para largura de armário: de 900 e 1000 mm
- Altura interna ≥540 mm
- Profundidade interna ≥500 mm
- Para largura de porta mínima de 450 mm
- Capacidade de carga:
  14 kg prateleiras frontais e 18 kg prateleiras internas (2+2 prateleiras)
- Fechamento com amortecimento SoftStop
- Prateleiras com acabamento antiderrapante Arena Plus
- Técnica surpreendente – com um só movimento de abertura, uma parte das prateleiras é levada para a frente e a outra parte avança para proporcionar acessibilidade e ergonomia ideais
- Prateleiras retangulares para armários retangulares
- Aproveitamento máximo do espaço
- ClickFixx – montagem sem ferramentas e ajuste fácil

ALTURA INTERNA DO ARMÁRIO 540 MM

2+2 PRATELEIRAS	
Abertura direita	546.17.602
Abertura esquerda	546.17.603

Inclui
1 armação pivotante extraível
2+2 prateleiras
1 manual de instruções

Exemplo de sentido para direita

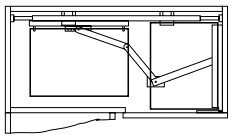

1) Fechado

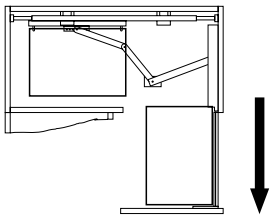

2) Extraído

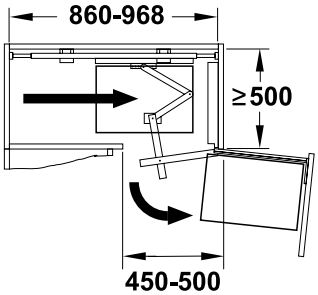

3) Extraído e rotacionado para a direita

ACESSE OS MANUAIS TÉCNICOS

KESSEBÖHMER
CLEVER STORAGE

ARMÁRIOS SUSPENSOS

iMOVE

"Tudo ao alcance"

HÄFELE

ARMÁRIOS SUSPENSOS
iMOVE

O iMove define novos padrões para unidades de parede. O produto combina o belo e o prático com um movimento sem esforço. O interior do armário sai para encontrá-lo. Operação fácil, armazenamento mais acessível, visão mais clara e acesso rápido.

Ele transforma uma unidade de parede convencional em um sistema de armazenamento ergonômico com grandes benefícios para o usuário. O iMove e seu conteúdo são puxados para baixo e para fora em um movimento fácil.

Antrácito

Cinza

KESSEBÖHMER
CLEVER STORAGE

IMOVE

EXTRAÇÃO INTELIGENTE PARA ARMÁRIOS SUSPENSOS

O iMove define novos padrões para gabinetes aéreos. Combina beleza e praticidade em um movimento suave. Fácil manuseio, armazenamento mais acessível, visualização otimizada e acesso rápido. A prateleira iMove combina benefícios práticos com um design brilhante.

MAIS INFORMAÇÕES E VÍDEOS

CARACTERÍSTICAS E VANTAGENS:

> Facilidade de uso
> Suporta um peso máximo de 8 kg
> Acessibilidade ideal
> Mais visão geral
> Acesso rápido
> Design sofisticado
> Movimento elegante e silencioso;

ALTURA INTERNA DO ARMÁRIO 650 MM	
LARGURA DO ARMÁRIO 600 MM	
PRATELEIRA SIMPLES	
Cinza	504.68.933
Antrácito	504.68.313
LARGURA DO ARMÁRIO 900 MM	
PRATELEIRA SIMPLES	
Cinza	504.68.935
ALTURA INTERNA DO ARMÁRIO 690 MM	
LARGURA DO ARMÁRIO 600 MM	
PRATELEIRA DUPLA	
Cinza	504.68.943

Inclui
1 prateleira basculante
1 manual de instruções

Exemplo de instalação com Free Fold

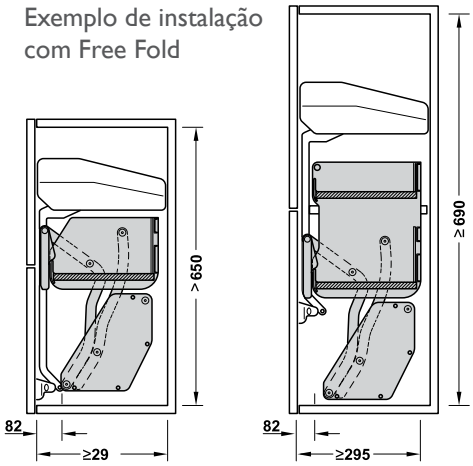

Prateleira simples Prateleira dupla

ACESSE OS MANUAIS TÉCNICOS

KESSEBÖHMER
CLEVER STORAGE

NICHOS

LINERO MosaiQ

"Versátil, flexível com design encantador"

HÄFELE

NICHOS

LINERO MosaiQ

A área entre a bancada e o armário suspenso, é o local ideal para guardar os itens que você usa com frequência. Armazenados em um sistema bem projetado, eles também parecem decorativos e são fáceis de alcançar. Com o LINERO MosaiQ, oferecemos um sistema modular atraente para uma ampla gama de aplicações.

Ele combina design contemporâneo com total praticidade. Os módulos do LINERO MosaiQ se encaixam perfeitamente em estilo, cor e materiais, com as linhas da arquitetura da cozinha contemporânea. Como um sistema modular, gera inúmeras aplicações alternativas.

O sistema modular pode ser alterado e adaptado repetidamente em resposta a situações e requisitos variáveis. E você pode trocar módulos individuais facilmente.

KESSEBÖHMER
CLEVER STORAGE

LINERO MOSAIQ

AS COISAS NO LUGAR EM QUE VOCÊ PRECISA

Tarefas rotineiras ficam mais prazerosas quando sua cozinha é organizada como você gosta. Eficiência, significa ter aquilo que você precisa facilmente. O LINERO MosaiQ mantém tudo no lugar em que você precisa. A base para este sistema é um perfil de alumínio fixo na parede. Os elementos de armazenamento são fixados abaixo ou acima do perfil de forma muito simples. As xícaras para o seu café, uma garrafa de vinagre balsâmico podem ser armazenados onde são necessários e onde ficam mais bonitos.

MAIS INFORMAÇÕES E VÍDEOS

HÄFELE

CARACTERÍSTICAS E VANTAGENS:

- Larguras de perfis de 600 a1500 mm
- Perfil em alumínio com acabamento anodizado fosco
- Acessórios em aço com acabamento grafite
- Design clássico com elevada funcionalidade
- O perfil pode ser cortado numa largura qualquer
- Inúmeras possibilidades graças ao grande mix de acessórios

PERFIL DE ALUMÍNIO	
600 mm	521.00.006
900 mm	521.00.009
1200 mm	521.00.012
1500 mm	521.00.015

CAPA DE ACABAMENTO REPOSIÇÃO	
10x33x42 mm (LxPxA)	521.00.995

PRATELEIRA UNIVERSAL	
350x110x140 mm (LxPxA)	521.01.320
350x110x300 mm (LxPxA)	521.01.322

PRATELEIRA UNIVERSAL COM BORDA	
350x110x300 mm (LxPxA)	521.01.331

MEMO BOARD	
350x107x300 mm (LxPxA)	521.01.380

PRATELEIRA SUPERIOR	
350x107x8 mm (LxPxA)	521.02.300

GANCHOS	
85x44x38 - 02 ganchos	521.01.390
250x44x38 - 06 ganchos	521.01.391

PORTA TOALHA	
350x75x40 mm (LxPxA)	521.01.371

PORTA ROLOS	
350x110x300 mm (LxPxA)	521.01.311

PORTA PAPEL TOALHA	
350x155x120 mm (LxPxA)	521.01.310

PORTA FACAS MAGNÉTICO	
350x45x200 mm (LxPxA)	521.01.341

RECIPIENTE HERB POT	
Branco	521.01.750

ACESSE OS ACESSÓRIOS

KESSEBÖHMER
CLEVER STORAGE

ORGANIZAÇÃO DE GAVETAS

FINELINE MosaiQ

"Arrumado, funcional e individual"

HÄFELE

ORGANIZAÇÃO DE GAVETAS

FINELINE MosaiQ

Quem imaginaria que o interior de uma gaveta pudesse ser tão organizado, funcional e único. É muito legal projetar e trabalhar com FINELINE MosaiQ. Produzido com um mix de materiais como madeira e metal refinado, essa linha de produtos proporciona a criação de um visual contemporâneo, de alto padrão e balanceado.

KESSEBÖHMER
CLEVER STORAGE

FINELINE MOSAIQ

EXTRAORDINARIAMENTE VERSÁTIL

Alinhadas às últimas tendências de decoração e associadas ao metal, as madeiras Carvalho (Oak) e Freijó Preto (Ash) em tonalidade levemente aquecida, proporcionam sofisticação e elegância. Foram selecionadas especialmente para oferecer ao FINELINE MosaiQ um visual contemporâneo, sofisticado e atemporal, atendendo até mesmo aos públicos mais exigentes.

MAIS INFORMAÇÕES

KESSEBÖHMER
CLEVER STORAGE

HÄFELE

NOTAS

MAIS ESPAÇO E MAIS ORDEM

Não há melhor momento para maximizar o armazenamento e a funcionalidade da sua nova cozinha.

Häfele Brasil Ltda.

Rodovia João Leopoldo Jacomel, 4459, conjuntos 6 e 7
83302-000 | Piraquara | PR
Telefone: 41 3034-8150 | **e-mail:** info@hafele.com.br

www.hafele.com.br